FORD **TRUCKS** 3242S HR EURO6

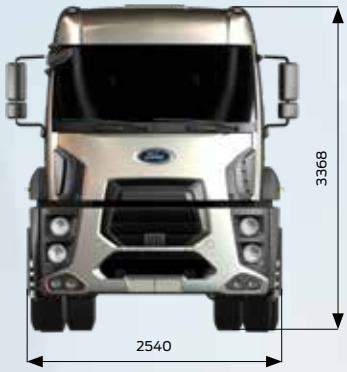

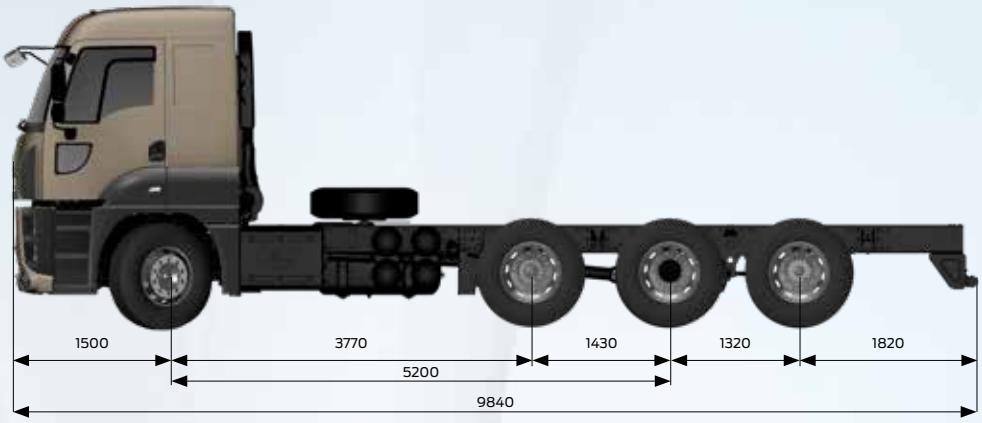

Temel Özellikler	
Araç Tipi	Yol Kamyonu
Aks Düzeneği	8x2
Emisyon Standardı	Euro 6
Kabin Tipi	Yüksek Tavan Yataklı Kabin
Dingil Mesafesi (mm)	5200
Motor	
Tip	Ecotorq 12,7 litre
Silindir Hacmi (cc)	12740
Çap x Strok	130 mm x 160 mm
Güç	420 PS (308,9 kW) / 1800 d/d
Tork	2150 Nm / 1000-1300 d/d
Sıkıştırma Oranı	17 +/- 0,5 : 1
Yağ Hacmi	50 L
Soğutma Sıvısı Hacmi	37 L (Intarder ile 57 L)
Güç Aktarımı	
Debriyaj	430 mm Tek Disk
Otomatik Şanzıman / Oranları (1. Dişli - 12. Dişli)	ZF 12 TX 2210 (16,688 - 1)
Manuel Şanzıman (Opsiyonel) / Oranları (1. dişli - 16. dişli)	ZF 16S 2230 (13,805-0,836)
Direksiyon Sistemi	
	Yüksek Torklu Tek Devreli
Şasi	
Şasi Kalınlığı	7 mm Takviyeli
Şasi Dayanımı	355 MPa
Süspansiyon (Ön/Arka)	Parabolik Makas / Dengeleme Kolu Tipli
Aks	Tek Redüksiyonlu
Aks Oranı	2,64
Lastikler	315/80 R 22,5
Jantlar	22,5 x 9 Çelik
Frenleme Sistemi	
Frenler (Ön/Arka) (Ø.mm x mm. en)	430 x 45 Disk Frenler
Fren Sistemi	Çift Devreli Hava Hattı, Yağ Süzücülü ve Isıtmalı Hava İşleme Ünitesi
Motor Freni Gücü	max 340 kW (Motor Seviyesi)
Intarder Gücü	max. 600kW / Sürekli 160 kW
Elektrik Sistemi	
Akü	24V, 2 x 12V 180 Ah
Alternatör / Marş Motoru	130 A / 6,5 kW
Depolar	
Yakıt Tankı	550 L Alüminyum
SCR Tankı	78 L

Ford TRUCKS

Boyutlar (mm)					
Ön Uzunluk			1500		
Dingil Açıklığı			5200		
Azami Uzunluk			9840		
1. ve 2. Dingiller Arası Mesafe			3770		
2. ve 3. Dingiller Arası Mesafe			1430		
3. ve 4. Dingiller Arası Mesafe			1320		
Kabin Uzunluğu			2305		
Yükseklik			3368		
Genişlik (Aynalar Hariç)			2540		
Şasi Genişliği			866		
Arka Sarkıntı			1820		
Faydalı Şasi Boyu			7200		
Şasi Yüksekliği-Ön			225		
Şasi Yüksekliği-Arka			285		
Yerden Yükseklik-Ön			355		
Yerden Yükseklik-Arka			367		
Dönüş Yarıçapı			10700		
Ağırlıklar (kg)	1. Aks	2. Aks	3. Aks	4. Aks	Toplam
Teknik Olarak İzin Verilen Ağırlık	7100	7100	12600	10400	33000
Boş Ağırlık	5399	1668	1907	1293	10267
Yüklenebilir Ağırlık	1701	5432	10693	9107	22733
İzin Verilen Toplam Ağırlık (Yasal)					32000

STANDART DONANIM

- Klima
- Kabin İçi Isıtıcı (Kuru Tip)
- Radyo/Bluetooth/SD Kart/ USB
- Otomatik Şanzıman (Farklı Kullanım Modları İle Birlikte)
- Hız Sabitleyici
- Disk Frenler
- Motor Freni
- Elektronik Fren Sistemi (EBS) ve Anti Blokaj Sistemi (ABS)
- Yokuş Kalkış Asistanı
- Elektrikli Camlar
- Isıtmalı ve Elektrik Kumandalı Yan Aynalar
- Elektrikli Far Yükseklik Ayarı
- Yüksekliği ve Eğimi Ayarlanabilir Direksiyon
- Isıtmalı ve Hava Süspansiyonlu Sürücü Koltuğu
- Bel Desteği
- Mekanik Tavan Havalandırması
- Balata Aşınma Uyarısı
- Immobilizer
- Uzaktan Kumandalı Merkezi Kilit ve Tek Anahtar
- Gecikmeli Far Kapama
- Ön Sis Farları
- Dijital Takograf
- Stepne
- Auto-Drop Fonksiyonlu Dingil Kaldırma Mekanizması
- Havalı Kabin Süspansiyonu

OPSİYONEL DONANIM

- İtfaiye Paketi
- Şanzıman Tahrikli PTO Seçenekleri
- Motordan Tahrikli PTO *
- Diferansiyel Kilidi (Devreden Çıkarılabilir)
- ADR Paketi
- Soğuk İklim Paketi
- Kabin İçi Isıtıcı (Sulu Tip)
- Elektrikli Kabin Kaldırma Mekanizması
- Metalik Boya / Özel Renkler
- Sağ Tarafı Boş 5900 mm Dingil Mesafesi Seçeneği
- Yağmur Sensörü
- Intarder
- Çöp Paketi - TS EN 1501-1+A2 Normuna Uygun
- 8 Ton Ön Aks Kapasitesi Opsiyonu
- Değişken Debili Direksiyon Pompası (İyileştirilmiş Yakıt Ekonomisi İçin) **

*Sadece İtfaiye paketiyle alınabilir.
** Sadece 8 Ton Ön Aks opsiyonu ile alınabilir.

Bu föy Ford Trucks araçları için hazırlanmış ürünleri içermektedir. Ocak 2019 tarihinde basılmış olan bu föy, basım tarihinde geçerli olan teknik özellikler ve standart ya da opsiyonel olarak sunulan donanımlar hakkında bilgi verir. Araçların standart ve opsiyonel donanım özelliklerinde zaman zaman değişiklikler olabilmektedir. Bu yüzden, satın almak istediğiniz aracın özellikleri hakkında güncel ve doğru bilgiye ulaşmak için Yetkili Satıcılarımıza başvurmanızı rica ederiz. Açıklanan nedenle, bu broşür belirtilen özelliklere ilişkin taahhüt teşkil etmez.

Ocak 2019 / 3000